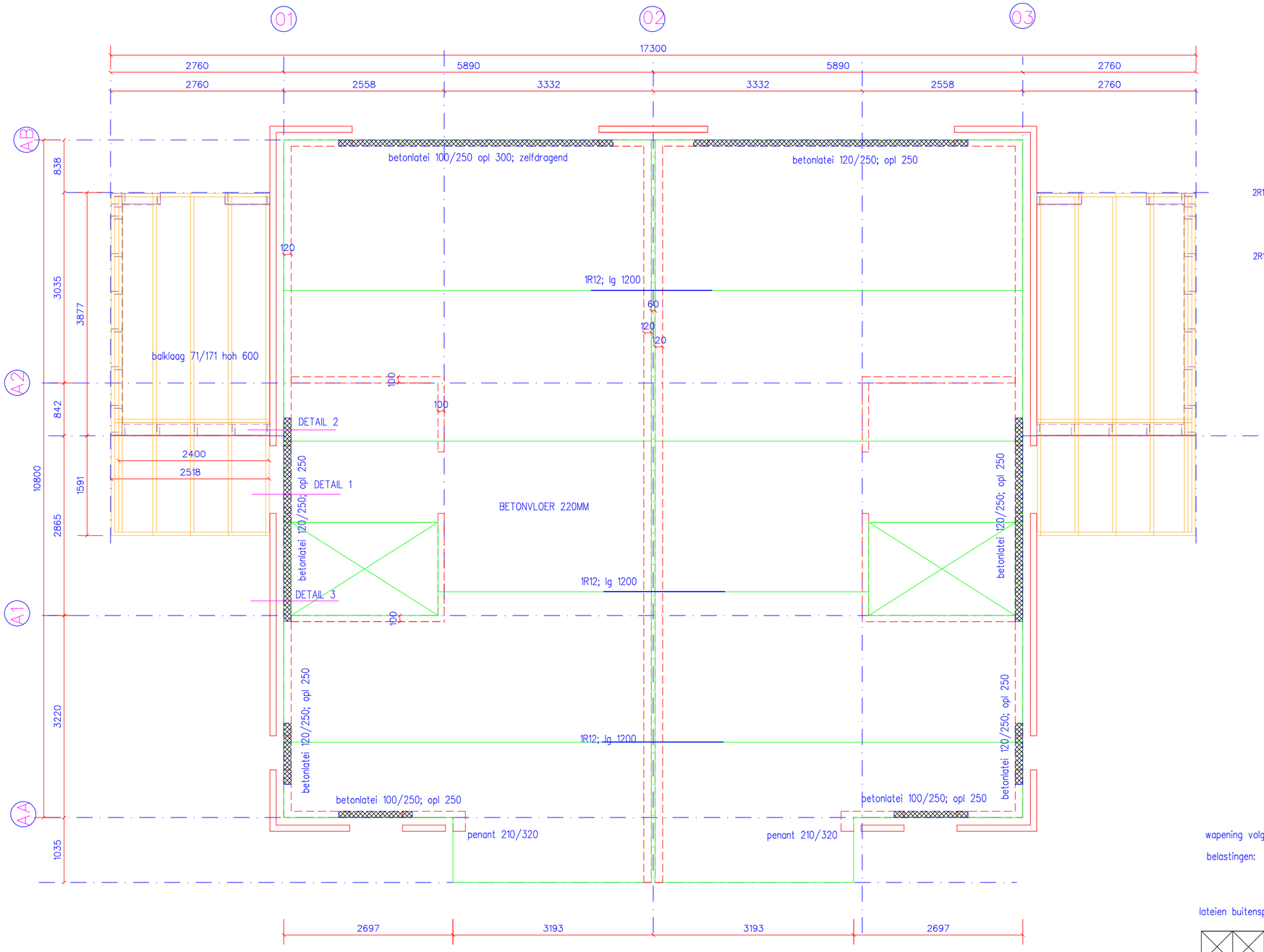

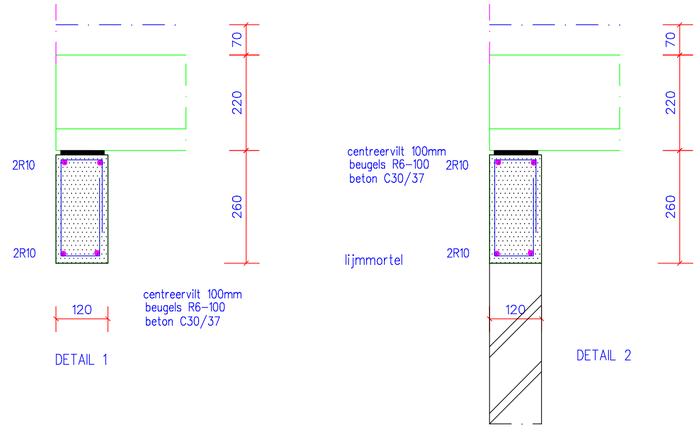

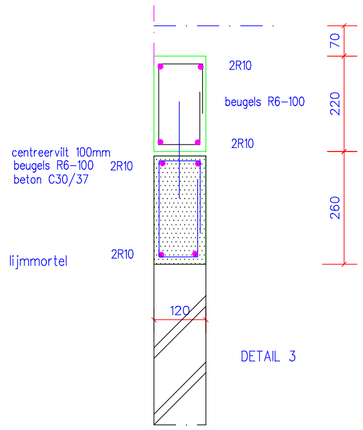

wapening volgens leverancier vloer

belastingen: afwerkvloer 1.4 kn/m2
lichte scheidingswanden Gibo 70mm; 0,7 kn/m2.; qk=0.8 kn/m2
veranderlijk qk=1.75 kn/m2

lateien buitenspouw volgens leverancier

metselwerk: binnenspouwbladen en stabiliteitswanden
Lijmelementen C12
oplegging vloeren: centreer rubber volgens leverancier
stabiliteitswanden, voor-en achtergevel aankauwen met krimpvrije mortel K70
L-aansluitingen ien T-aansluitingen in verband; geen strips

Bouw Partner Nederland

Adviseurs in :
- Beton-staal-en houtkonstrukties
- Projektbegeleiding
- Onderhoud en renovatie

Opdrachtgever : R.Slikker Bouwmanagement BV				
Projekt : Rading 138 Loosdrecht				
Onderwerp : 1e verd.vloer type A				
Getekend 28-08-2020		Schaal 1:50;1:20	Opdrachtnummer	
Gewijzigd	C	Maten in MM.	2019-386	W02
A	D	Formaat		
B	E			

Oude Amersfoortseweg 28 B; 1213 AD Hilversum tel. 035 - 6832834 E-mail info@bwpe.nl