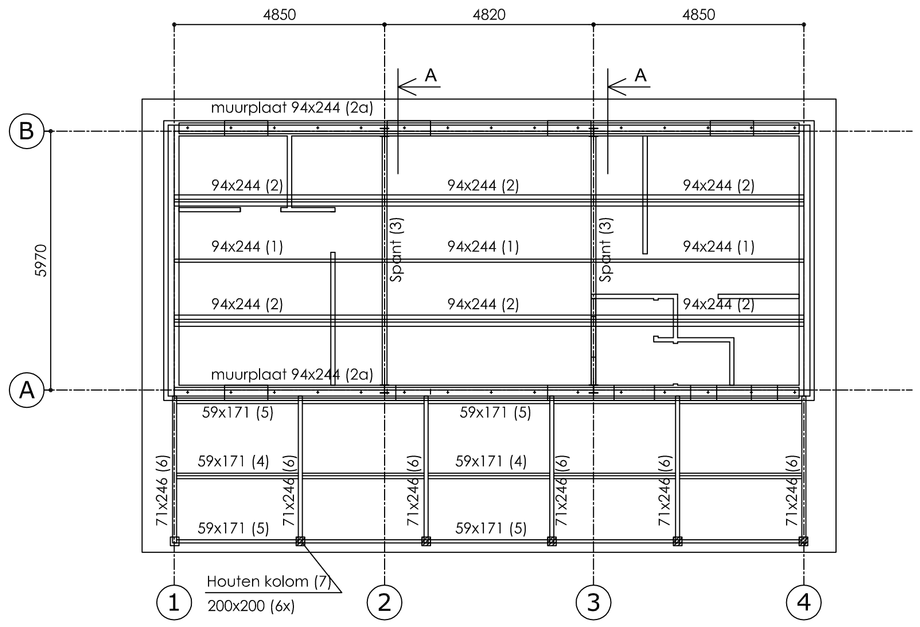

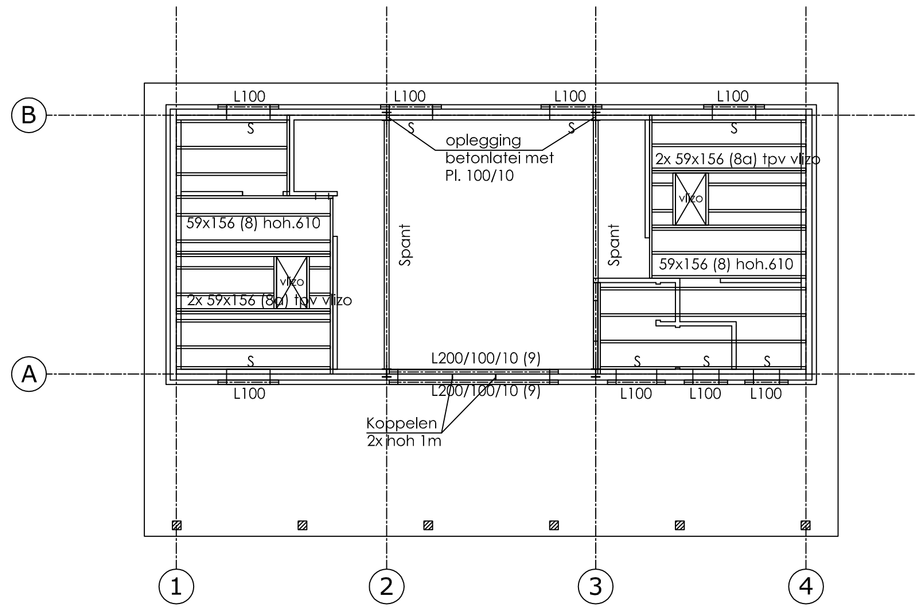

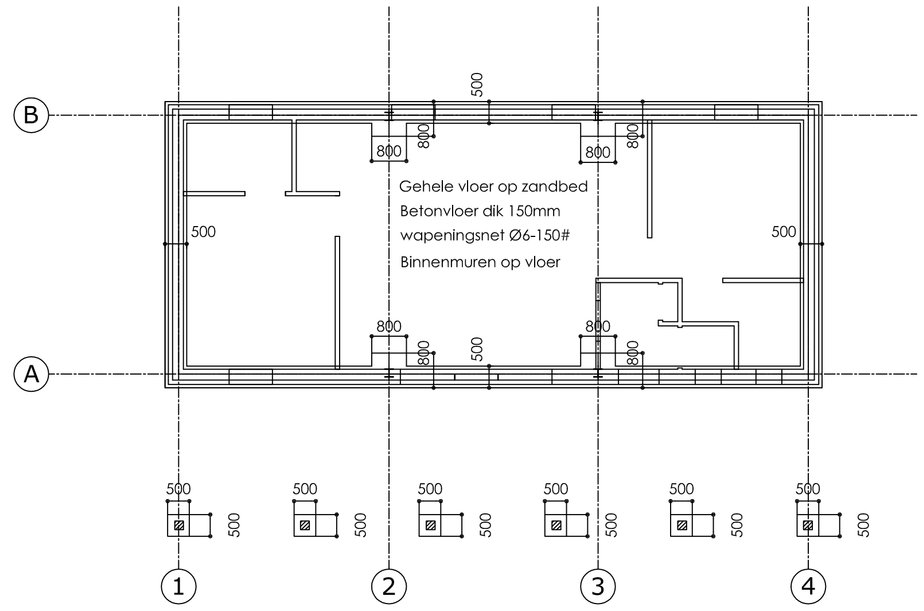

DAKPLAN

verbindingen hout-metselwerk mbv haakankers
vernageling dakplaat : vlgs fabrikant dakplaat
verbindingen hout-hout mbv griphoekankers / stalen schoen
verbindingen hout-staal mbv stalen strip + houtdraadbouten
Gordingankers op metselwerk voorzien van stormankers str.30x5 Lg.1000
Muurplaat 71x246 verankeren aan spanten en buitenmuren
Muurplaat 71x246 verankeren aan muur met ankers M12-Lg.500 h.o.h. 1000
samengestelde houten balken : verlijmen met konstruktielijm + M12-1000
Er dienen voldoende noodafvoeren tbv regenwater gemaakt te worden.
r+2m = rollaag + 2 lagen murfor : RND/S (rvs, incl lateihaken)
lateien 200 mm opleggen, tenzij anders vermeld
s = stalton/vebolatei vlgs fabrikant

VLIERING

verbindingen hout-metselwerk mbv haakankers
vernageling dakplaat : vlgs fabrikant dakplaat
verbindingen hout-hout mbv griphoekankers / stalen schoen
verbindingen hout-staal mbv stalen strip + houtdraadbouten
Gordingankers op metselwerk voorzien van stormankers str.30x5 Lg.1000
samengestelde houten balken : verlijmen met konstruktielijm + M12-1000
Er dienen voldoende noodafvoeren tbv regenwater gemaakt te worden.
r+2m = rollaag + 2 lagen murfor : RND/S (rvs, incl lateihaken)
lateien 200 mm opleggen, tenzij anders vermeld
s = stalton/vebolatei vlgs fabrikant

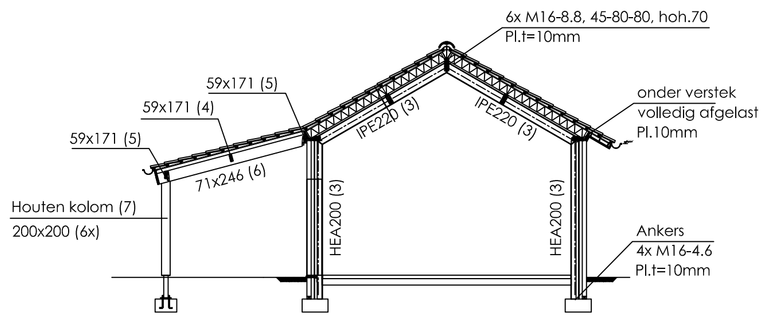

DOORSNEDE A

METSELWERK SPOUWANKERS
* Spouwankers min. 4st per m2
* Rondom ramen/deuren extra spouwankers afh van afmeting ramen/deuren 4st per m2 raam/deur aanbrengen.
* Kwaliteit spouwankers : min RVS AISI 316 (A4)

GEGEVENS VOOR STAALCONSTRUCTIES:

Staalsoort	S235JR
Lassen	: min. 4 mm
Boutkwaliteit	: 8.8
Ankerkwaliteit	: 4.6
Opp. behandeling	: vlgs. bestek

GEGEVENS VOOR BETONCONSTRUCTIES:

Beton sterkteklasse	: min. C20/25
Wapeningsstaal	: B500A HWL of HKN
Milieuklasse fundering	: XC2
Milieuklasse verd. vloeren	: XC1
Dekking fund. onder	: 75 mm
fund. overig	: 30 mm
verd. vloeren	: 15 mm

GEGEVENS VOOR HOUTCONSTRUCTIES:

Houtsoort	: Europees naaldhout
Klimaatklasse	: I en II
Sterkteklasse	: min. C24

GEGEVENS VOOR DRAGEND METSELWERK (t.a.v.):

Gem. druksterkte steen	: 15 N/mm2
Representatieve druksterkte mortel	: 7,5 N/mm2

METSELWERKDILATATIES:

- dilataties en verwerkingsvoorschriften gevelstenen volgens opgave steenfabrikant.
- dilataties en verwerkingsvoorschrift CVK lijmwerk (vellingblokken) volgens opgave CVK (e.e.a. ter informatie zenden aan architect/constructeur).
- alle voegen voorzien van glij-ankers.
- alle lateien t.p.v. metselwerkdilataties glijdend opleggen/inpakken.
- rollaag met murfor lateien t.p.v. metselwerkdilataties vervangen door L80.80.8 (150 mm opleggen) en glijdend opleggen/inpakken.

- EVENTUELE VOORZIENINGEN T.B.V. GEVELBEKLEDING/PUIEN E.D. VOLGENS FABRIKANT/ARCHITECT.
- ALLE VOETPLATEN ONDERSABELEN MET KRIMPVRIJE MORTEL.
- ANKERS WINDVERBANDENKOLOMMEN CENTRISCH PLAATSEN T.O.V. WINDVERBAND.
- ANKERS 4M16-4.6 T.A.V.

ALLE MAATVOERING VOORAF IN HET WERK BEPALEN/CONTROLEREN OF VOLGENS ARCHITECT.
BOUWKUNDIGE DETAILLERING/PEILMATEN VLGS. OPGAVE ARCHITECT.

GEGEVENS VOOR STAALKONSTRUKTIES:

uitvoering betongevulde brandwerende kolommen:
- onder+boven in kolom ontluchtingsgat Ø10 op 200mm van uiteinde.
- wapeningskorf (indien aanwezig) vastlassen aan kop- en voetplaat.
- sparing in kop- of voetpl. t.b.v. vullen kolom.

-	-	Omschrijving	Bouwplan: Nieuwbouw recreatiewoning Houterhof ong. te Horn -
-	-	gewijz.	Overzichtstekening Get : MKu
-	-	datum	Schaal : 1:100 Formaat : A1
-	-	Let	Datum : 06-04-2021

Adviesbureau Kurstjens
Graaf van Loonlaan 13 Tel : 06-12788950
NL - 6093 BS Heythuysen
Email : abkurstjens@planet.nl

Inhoud tekening :
Overzichtstekening

Opdrachtgever :
P.A.H.M. Vestjens
Houterhof 1
6085 NL Horn

Tekeningnummer :
AK1140-M01
- -