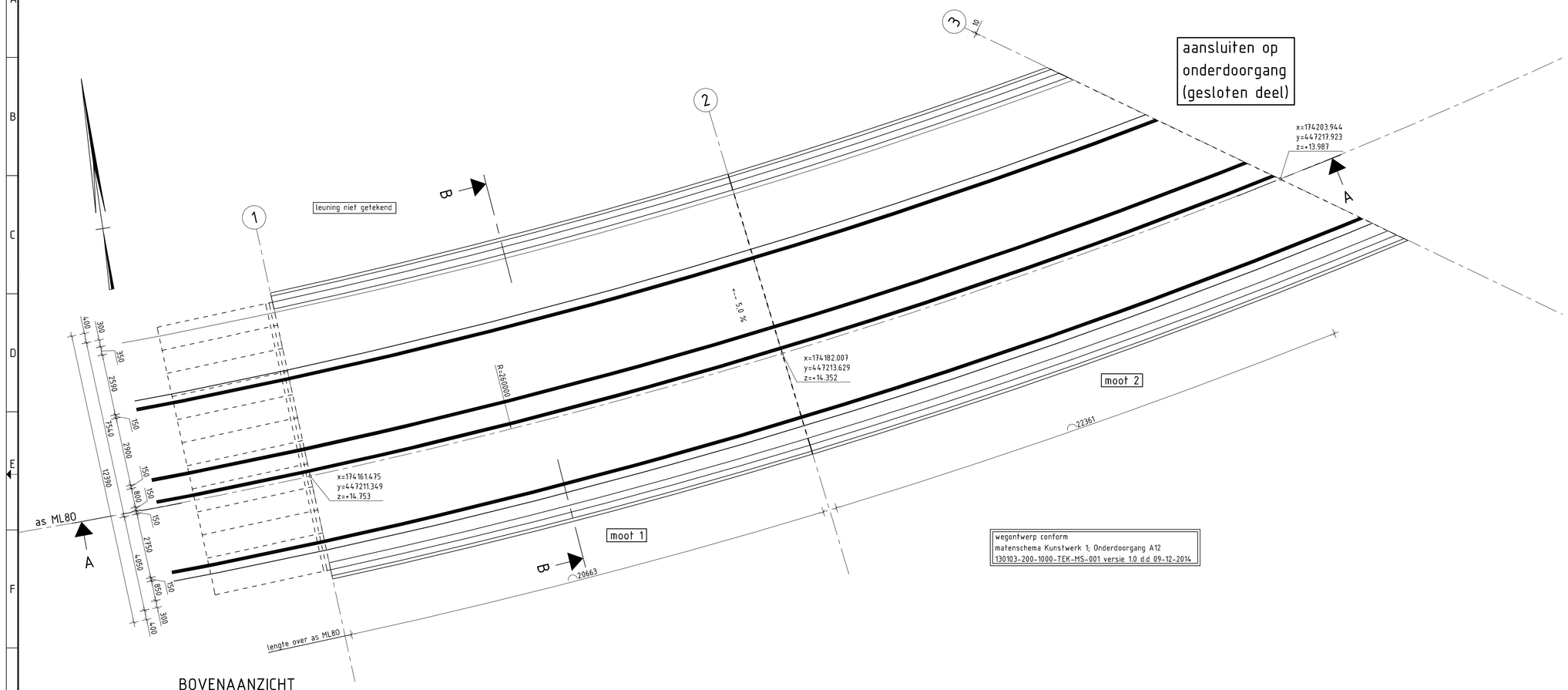

BOVENAANZICHT
schaal 1:100

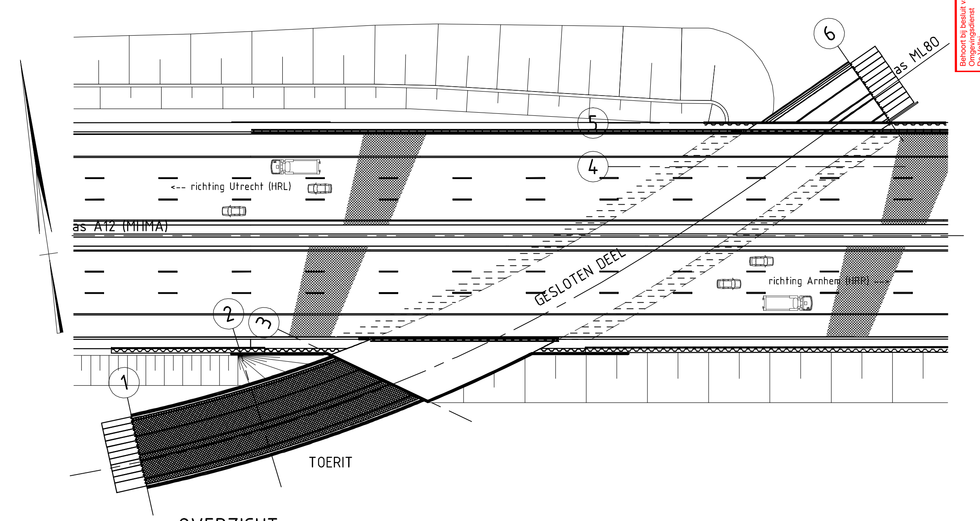

OVERZICHT
schaal 1:500

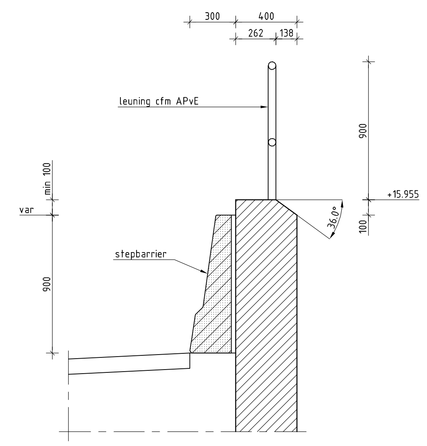

DETAIL 1
schaal 1:20

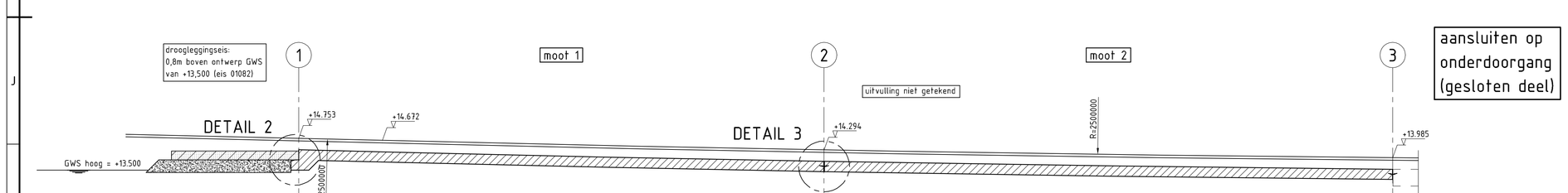

LANGSDOORSNEDE
schaal 1:100
t.p.v. as ML80

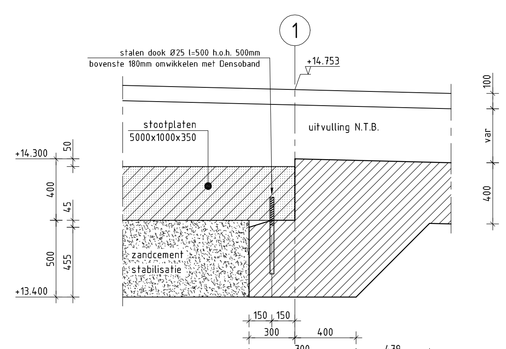

DETAIL 2
schaal 1:20

grondwaterstanden in m t.o.v. N.A.P.					
	GG	st. dev.	GHG	GLG	GG+2,65sigma
Onderdoorgang A12	12,70	0,35	13,10	12,40	13,60

OPMERKINGEN:

- peilmaten in m tov NAP, coordinaten in m tov RD-stelsel, overige maten in mm
- hoeken in het 400-gon stelsel
- in het zicht blijvende betonranden voorzien van vloeiend doorlopende afronding met een diameter van 20mm
- alle in het zicht blijvende betonnen oppervlakken voorzien van anti-graffiti coating

VERKLARING:

gewapend beton

gewapend geprefabriceerd beton

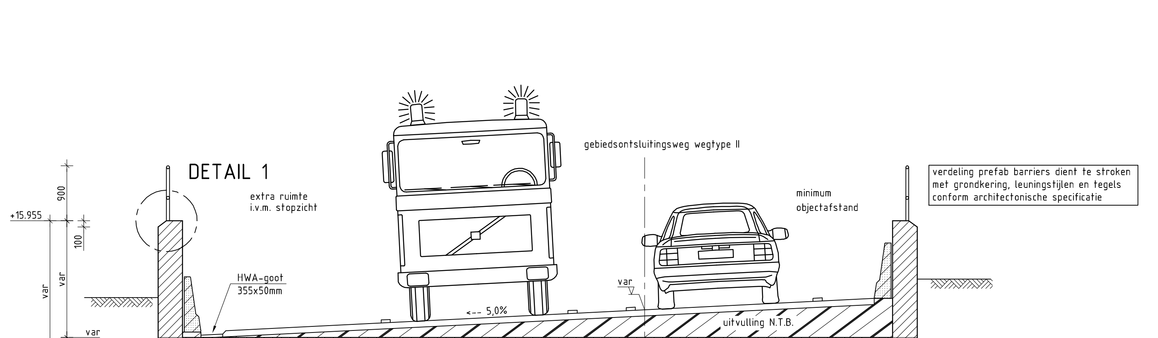

DOORSNEDE B-B
schaal 1:50

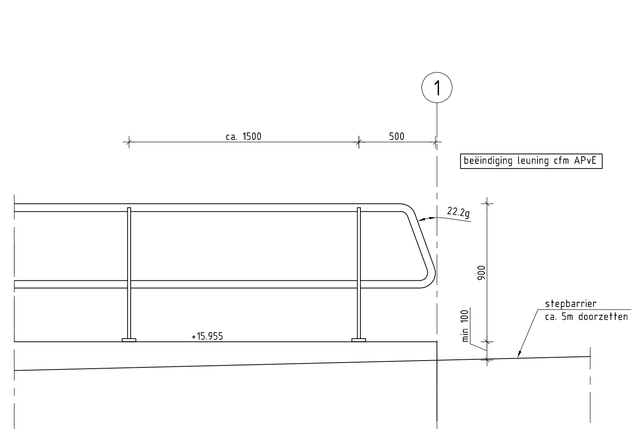

PRINCIPEDETAIL BEËINDIGING TOERIT
schaal 1:20

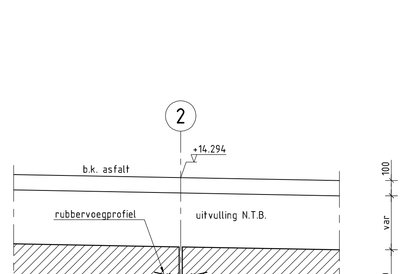

DETAIL 3
schaal 1:20

CONCEPT

Revisie	Datum	Omschrijving	Opsteller	Gecontroleerd	Geautoriseerd	Vrijgegeven
0.2	08-05-2015	Eerste uitgave	PPr	SSc	ErOo	OtLo

heijmans
Heijmans Integrale Projecten
Graafsebaan 67 5249 JT Rosmalen
Postbus 37 5249 AA Rosmalen
T +31 (0)73 543 58 10
F +31 (0)73 543 64 12
Rijkswaterstaat
Ministerie van Infrastructuur en Milieu
hoofdafdeling
afdeling
wagemaker
Postbus 412
5240 AK Rosmalen
Industriehaven 2-4-6-8-10
5241 TH Rosmalen
T+8 073 521 04 00
www.wagemaker.nl

A12 Veenendaal - Ede - Grijsoord

Verbreding A12 Ede - Grijsoord
Vergunningsaanvraag
Kunstwerk 1
Toerit Zuidzijde Onderdoorgang A12

documenttype: Tekening
behoort bij: 130103.001
in 2 bladen, blad nr. 1
formaat: A0
schaal: div.

status: CONCEPT | versie: 0.2 | reg.nr. 130103-TEK-26-3597