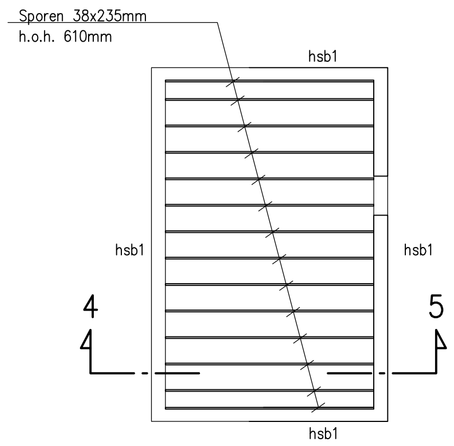

overzicht kapplan

hsb1 = Houtenskeletbouwwand met stijlen 38x235mm, h.o.h. 610mm.
t.p.v. openingen een dubbele stijl toepassen.

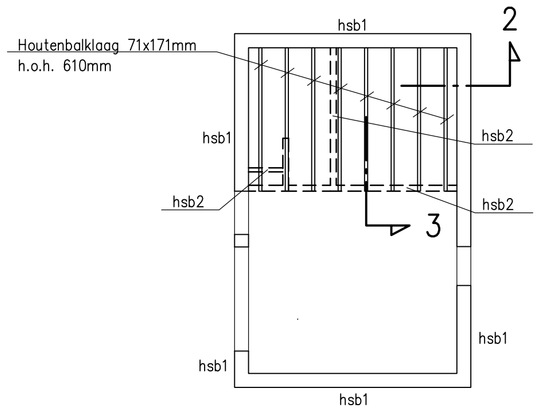

overzicht verdiepingsvloer

hsb1 = Houtenskeletbouwwand met stijlen 38x235mm, h.o.h. 610mm.
hsb2 = Houtenskeletbouwwand met stijlen 46x96mm, h.o.h. 610mm.
t.p.v. openingen een dubbele stijl toepassen.

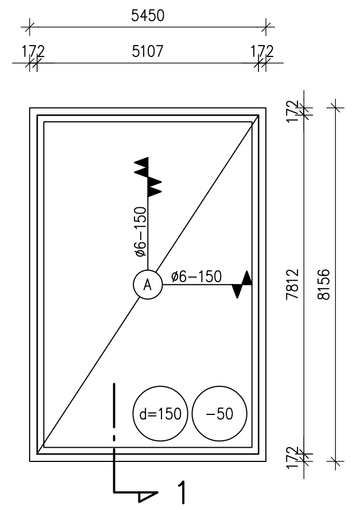

overzicht fundering/beganegrond

A = Vloer op schuimbeton, betonplaat d=150mm, wapening #ø6-150 o+b.

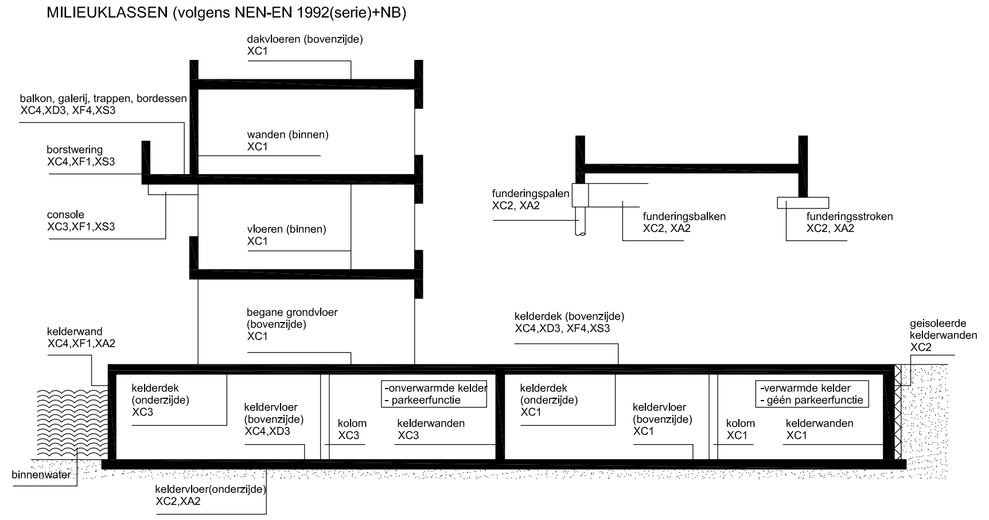

BETONDEKKING:

Uitvoering betonconstructies: NEN-EN 1992 (serie) + NB,
NEN-EN 206-1:2001, NEN-EN 10080

Betondekking in mm op de buitenste wapening: sterkteklasse C20/25 en hoger

constructiedeel / milieuklasse	plaat en wand	balk, poer, console en kolom
XC1	15	20
XC2 en XC3	25	30
XC4	30	35
XD1 en XS1	35	40
XD2 en XS2	40	45
XD3 en XS3	40	45
XA en XF	hebben geen invloed en zijn niet maatgevend voor de betondekking	
Op de minimale betondekking is een toeslag van 5mm van toepassing in geval van: - een nabewerkt oppervlak; - een oncontroleerbaar oppervlak. Indien stort op zand,met folie, dopfolie o.g. 40mm extra dekking toepassen.		
De dekking op de hoofdwapening moet minimaal zijn; - voor staven t/m ø25mm: staafdiameter + 5mm; - voor staven > ø25mm: 1,5 x de staafdiameter.		

Zie omschrijving Milieuklasse NEN-EN 1992-1-1

Las- en verankeringslengte volgens: NEN-EN 1992 (serie) + NB

Aanduiding wapening, ligging van de wapening in 1e, 2e en 3e laag van buitenaf:

1e laag 2e laag 3e laag boven onder

Het ▲ wijst naar het midden van de constructie

ALGEMEEN:

Ontwerplevensduurklasse: 3
Ontwerplevensduur: 50

Gevolgklasse: CC1
Betrouwbaarheidsklasse: RC1

BETON:

In het werk gestort: C20/25
Staalkwaliteit wapening: B500B
Cement: CEM III / B 42,5 LH HS
Consistentiegebied: 3

HOUT:

Kwaliteit constructiehout: C24

OVERIGE

Uitbesteding prefab elementen: overige elementen: volgens categorie 5 Criteria 73

Bouwstaalnetten en de daarbij behorende bijlegwapening dienen door de aannemer getekend te worden
In cement-dekvloeren met harde afwerking en/of vloerverwarming thermisch verzinkt
krimpnet minimaal #ø5-150 toepassen
Bevestiging spatkracht uit dak volgens leverancier (muurplaat, spatstrips)
Na ontgraven tot vaste natuurlijke grondslag aanvullen met schoon zand, verdichten in lagen van max. 300mm
Maatvoering in het werk te controleren, alle niet gegeven maten in het werk te bepalen i.o.

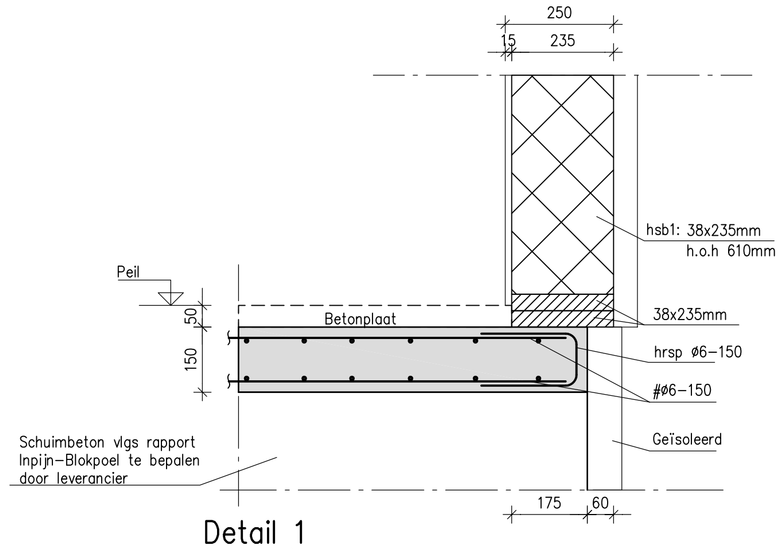

Detail 1
(Schaal 1:10)

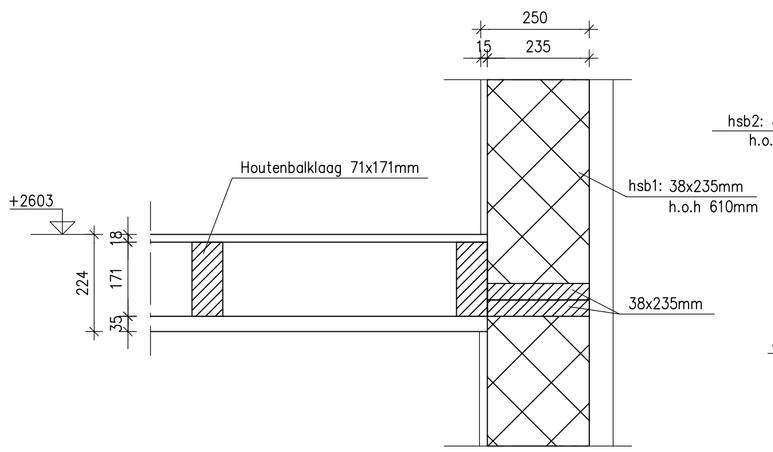

Detail 2
(Schaal 1:10)

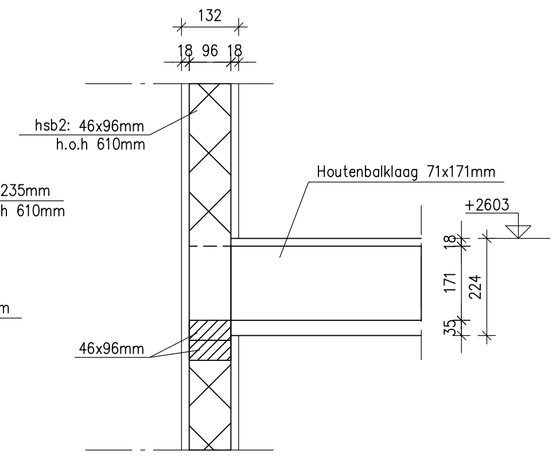

Detail 3
(Schaal 1:10)

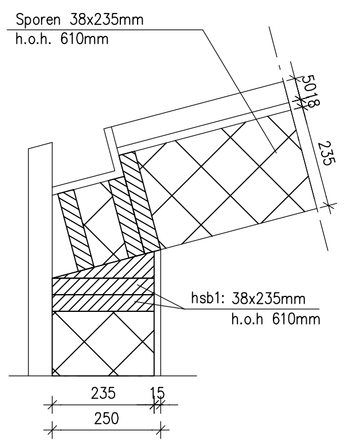

Detail 4
(Schaal 1:10)

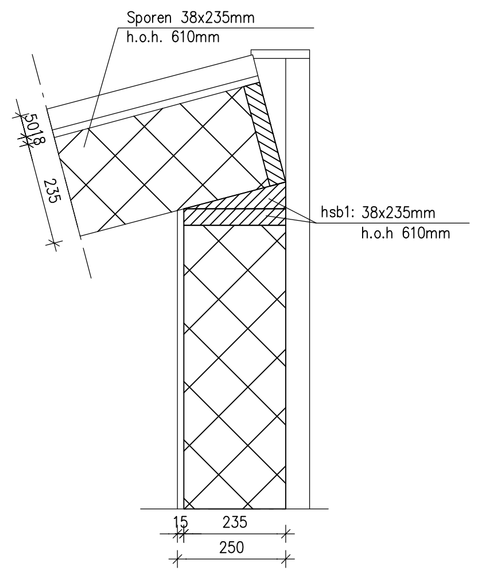

Detail 5
(Schaal 1:10)

Wijz.	Datum	Omschrijving	Status	Get.	Gez.
0	25-05-2020	Constructieve tekeningen	Definitief	SV	HD

Lamers en Visser
BOUWMANAGEMENT & BOUWTECHNIEK
Kerkenhuisweg 20
5435 PA Sint Agatha
Tel: 0485 - 321144
Fax: 0485 - 310625
info@lamersenvisser.nl
www.lamersenvisser.nl

Project:
5 Nieuwbouw Tiny Houses aan de Anna Blamanweg te Culemborg

Onderdeel:
Constructief overzicht

Opdrachtgever:

Ontwerp:
ORGA architect
Van Goorstraat 4
6512 ED Nijmegen
tel. 024-6636354
stevenvanleeuwen@orga-architect.nl

Formaat: A1
Schaal: 1:100
Projectnummer: 19-209
Tekeningnummer: C01

Het auteursrecht wordt voorbehouden overeenkomstig de wet CAD tekeningen; geen handmatige wijzigingen toegestaan.
Niets uit deze tekening mag overgenomen worden zonder toestemming van onze opdrachtgever en/of ons bureau.