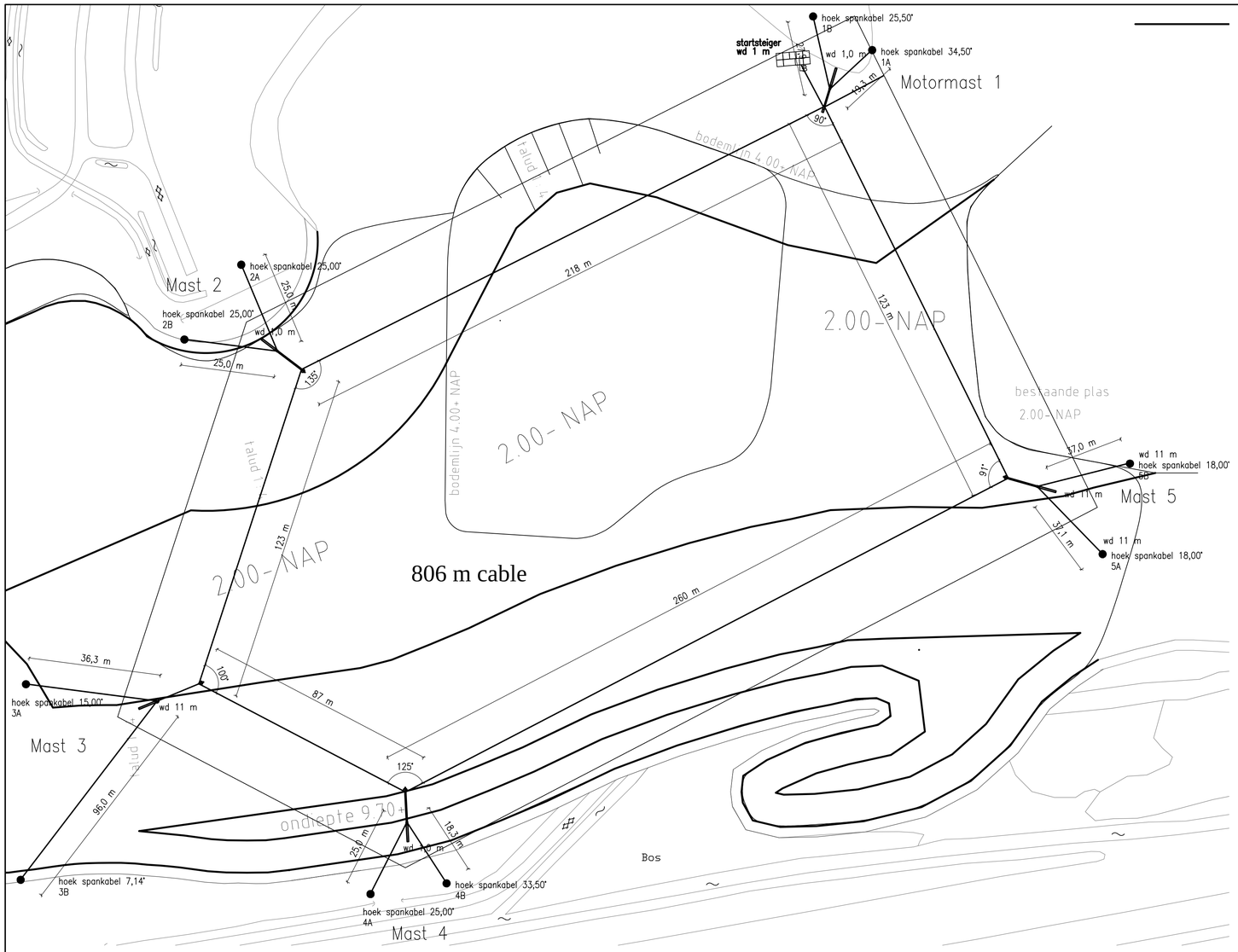

Nummer	(type) anker	m3	spankabel hoek (SH)
1A	Pylon anker	5,30	30,3°
1B	Pylon anker	5,30	23,3°
2A	Land anker	2,90	25,0°
2B	Land anker	2,90	25,0°
3A	Water anker	9,00	15,0°
3B	Land anker	3,40	7,0°
4A	Land anker	3,20	25,0°
4B	Land anker	4,00	33,5°
5A	Water anker	8,80	18,0°
5B	Water anker	8,80	18,0°

Nummer	KBL (kN)
1A	217
1B	180
1ARM	187
2A	118
2B	118
2ARM	180
3A	164
3B	147
3G	123
4A	132
4B	165
4ARM	188
5A	160
5B	160
5ARM	213

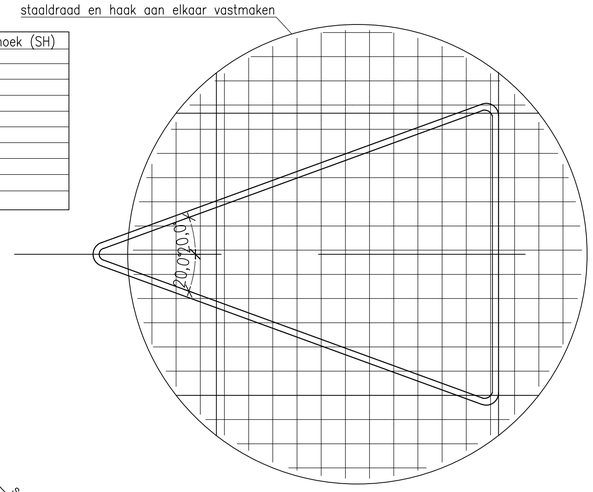

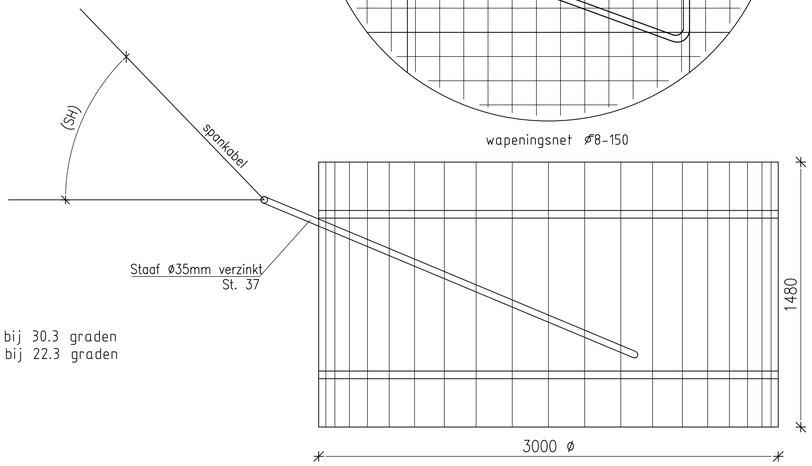

DETAIL ANKER (BETON)
schaal 1:25

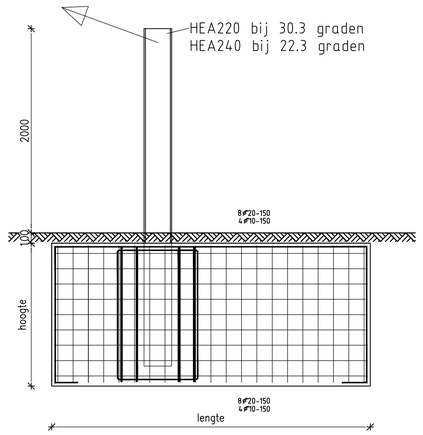

Nummer	(type) anker	Breedte	Lengte	Hoogte
1A	Pylon anker	1,60	3,30	1,00
1B	Pylon anker	1,60	3,30	1,00
2A	Land anker			
2B	Land anker			
3A	Water anker			
3B	Land anker			
4A	Land anker			
4B	Land anker			
5A	Water anker			
5B	Water anker			

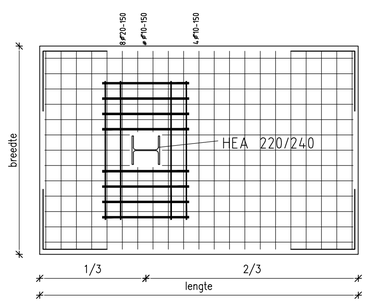

DETAIL PYLON
schaal 1:30

Alle masten en kabels uitvoeren in thermisch verzinkt staal,
Ankers uitvoeren in beton

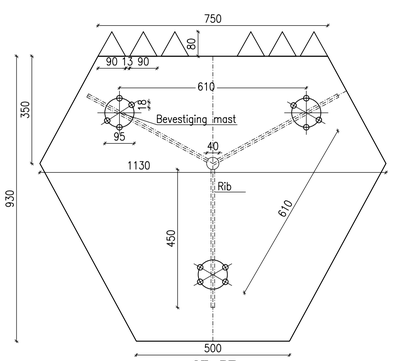

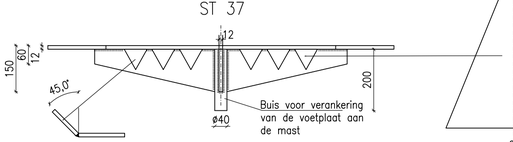

DETAIL VOETPLAAT VOOR MAST (VERZINKT)
schaal 1:10

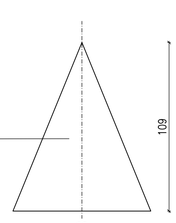

schaal 1:2

BETON	kwaliteit C 20/25	DEKKING	BALK	VLOER
	consistentiegebied 3		boven 35	boven 30
	milieuklasse XC2		onder 35	onder 30
STAAL	kwaliteit FeB 500		flank 35	

SUPPORTLIGGERS: hoogte 110

lassen : onderwapening t.p.v. oplegging; bovenwapening in het veld; lassen onderling verspringend

laslengtes

staven	ø 8	ø 10	ø 12	ø 16	ø 20	ø 25		netten	ø 6	ø 7	ø 7.5	ø 8	ø 10
boven	270	360	470	695	915	1190		boven	300	300	310	340	450
algemeen	220	270	335	510	690	910		algemeen	300	300	300	300	315

project: WATERSKIBAAN ZEUMEREN

opdrachtgever: RGV Holding B.V., Postbus 2108, 6802 CC Arnhem

aannemer: Alta Cableski bv Kempervennendreef 4, 5563 VB Westerhoeven

- OVERZICHT WATERSKIBAAN -

R.WILLEMS
advies- en tekenburo bouwkunde
Hermesweg 17, PB 369 4380 AJ Vlissingen
tel: 0118-416763 fax: 0118-415566
e-mail: bktb.willems@wxs.nl; www.tekenburowillems.nl

formaat	getekend	gecontr.	wijz.	datum	omschrijving	stat.	blad
A1	R.Poelman		-	14-09-2012	ter controle	def	12107
	R.Poelman		a	03-01-2013	Pylonankers toegevoegd	def.	
schaal							-B01a
1:10/100/2000							

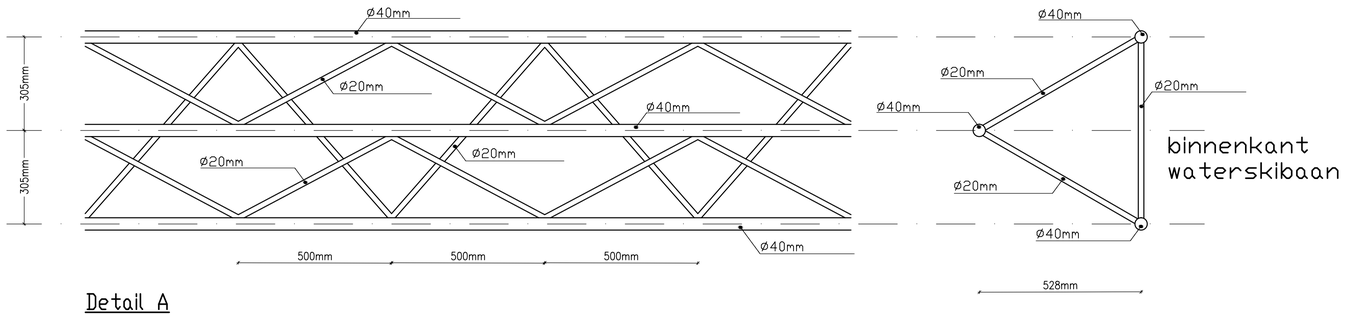

Detail A
schaal 1 : 10

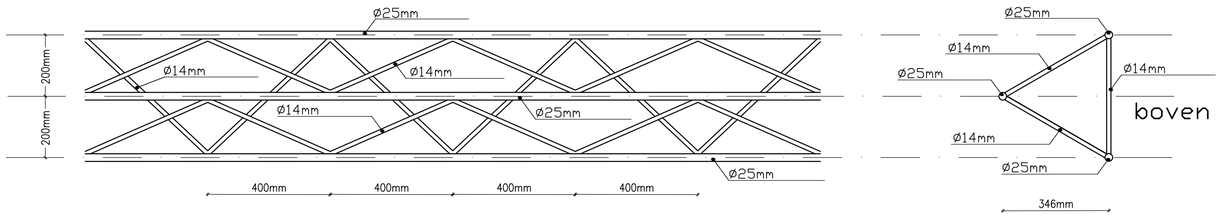

Detail B
schaal 1 : 10

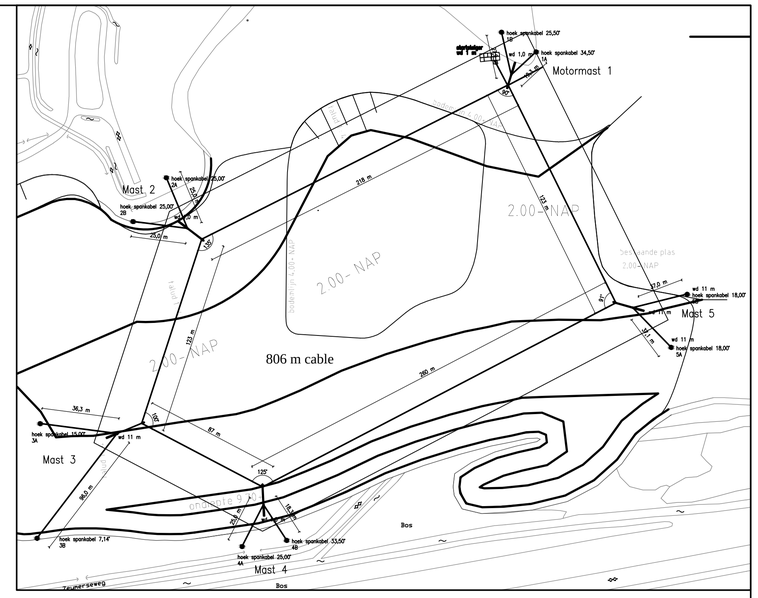

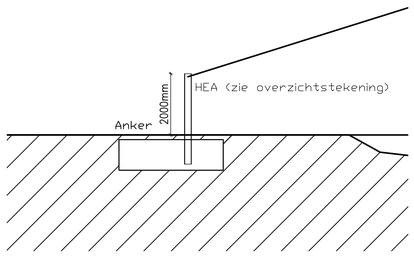

aanzicht
schaal 1 : 100

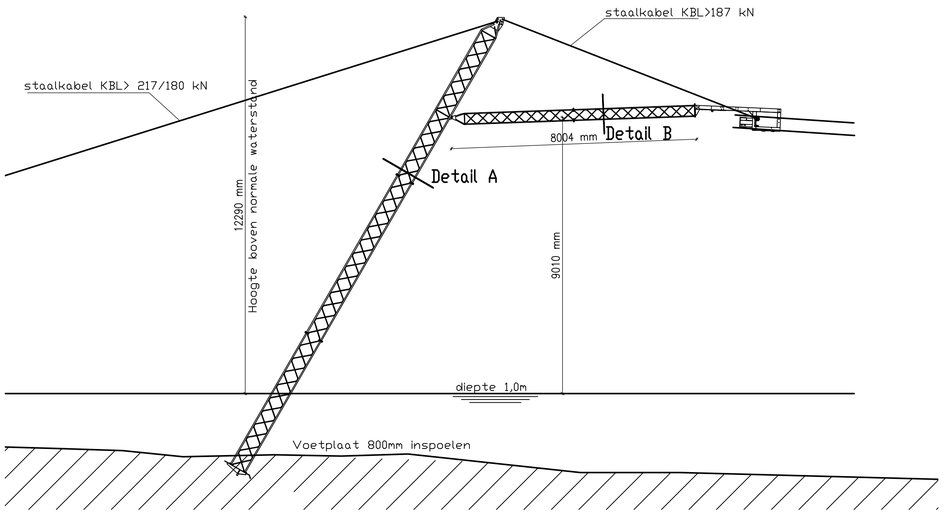

bovenaanzicht
schaal 1 : 100

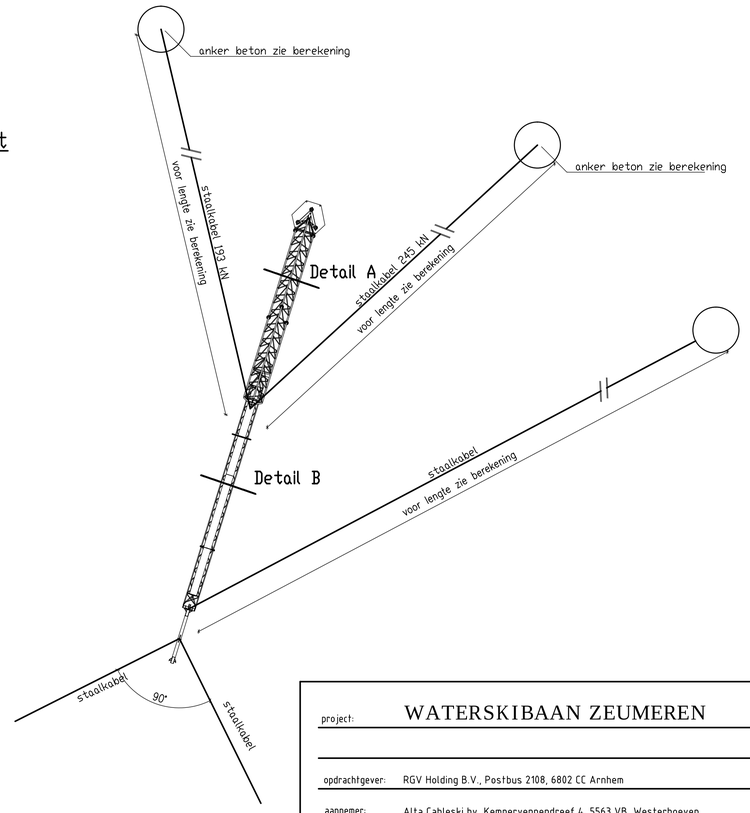

project: WATERSKIBAAN ZEUMEREN

opdrachtgever: RGV Holding B.V., Postbus 2108, 6802 CC Arnhem

aannemer: Alta Cableski bv Kempervennendreef 4, 5563 VB Westerhoeven

- MOTORMAST 1 -

R.WILLEMS
advies- en tekenburo bouwkunde

Hermesweg 17, PB 369 4380 AJ Vlissingen
tel: 0118-416763 fax: 0118-415566
e-mail: bktb.willems@wxs.nl; www.tekenburowillems.nl

formaat	getekend	gecontr.	wijz.	datum	omschrijving	stat.	blad
A1	R.Poelman		-	14-09-2012	ter controle	def	12107
	R.Poelman		a	03-01-2012	Pylonanker toegevoegd	def	-B02a
schaal							
1:10/100/2000							

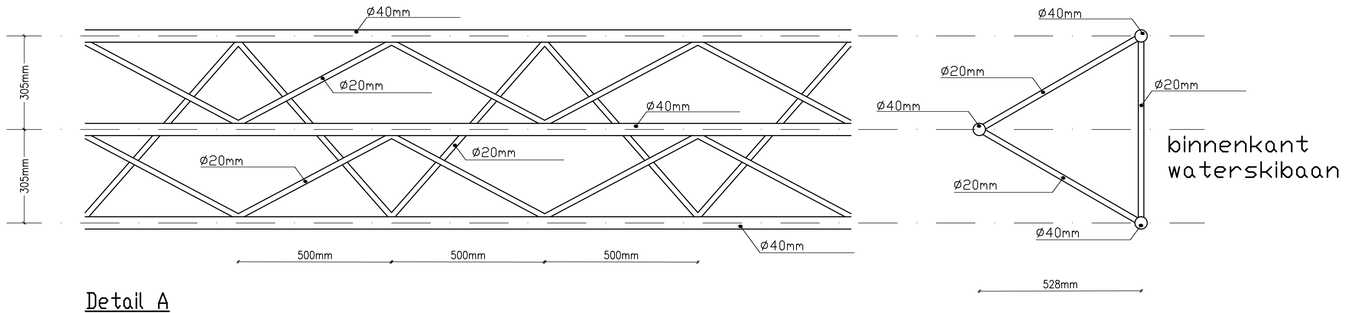

Detail A
schaal 1 : 10

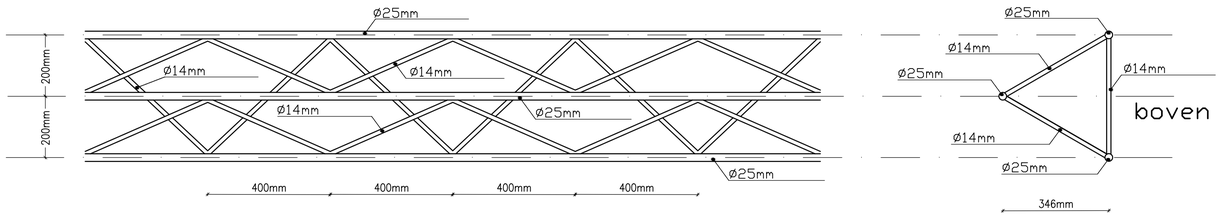

Detail B
schaal 1 : 10

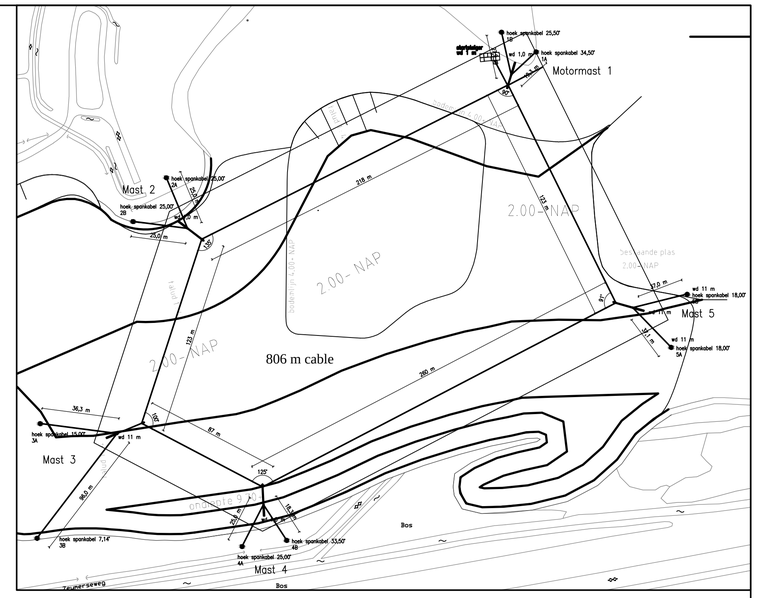

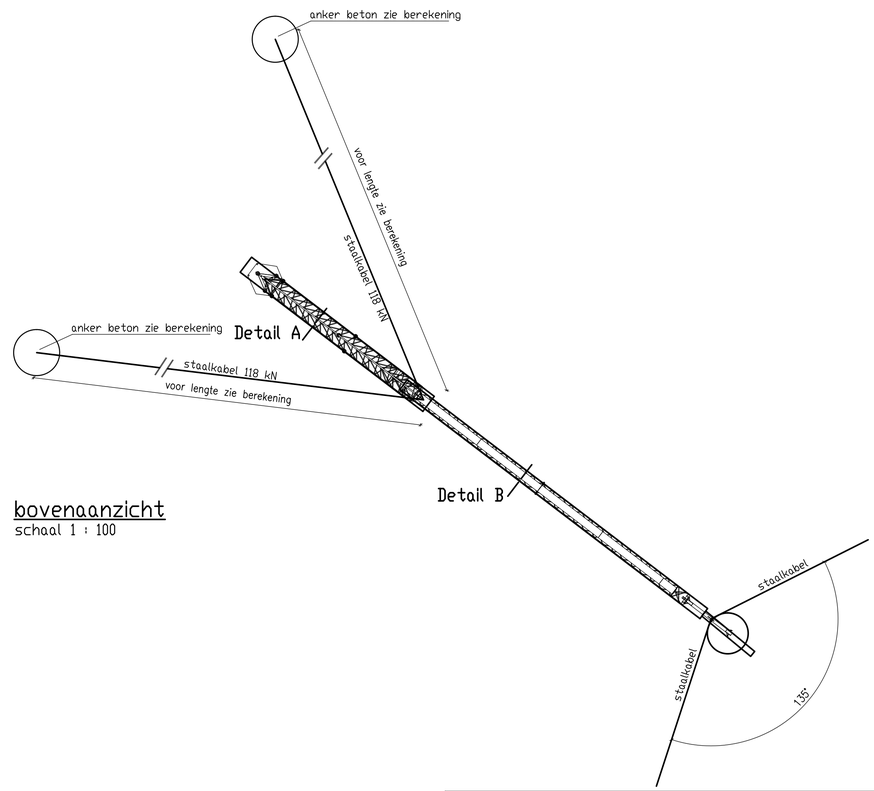

bovenaanzicht
schaal 1 : 100

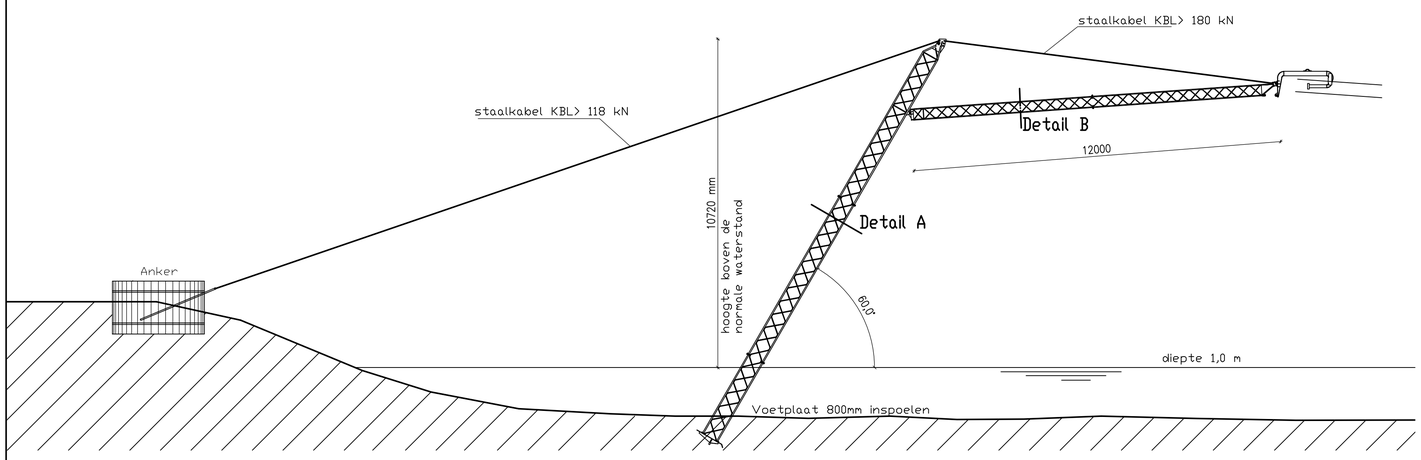

Aanzicht
schaal 1 : 100

project: WATERSKIBAAN ZEUMEREN

opdrachtgever: RGV Holding B.V., Postbus 2108, 6802 CC Arnhem

aannemer: Alta Cableski bv Kempervennendreef 4, 5563 VB Westerhoeven

- MAST 2 -

R.WILLEMS
advies- en tekenburo bouwkunde

Hermesweg 17, PB 369 4380 AJ Vlissingen
tel: 0118-416763 fax: 0118-415566
e-mail: bktb.willems@wxs.nl; www.tekenburowillems.nl

formaat	getekend	gecontr.	wijz.	datum	omschrijving	stat.	blad
A1	R.Poelman		-	14-09-2012	ter controle	def	12107
schaal							-B03
1:10/100/2000							

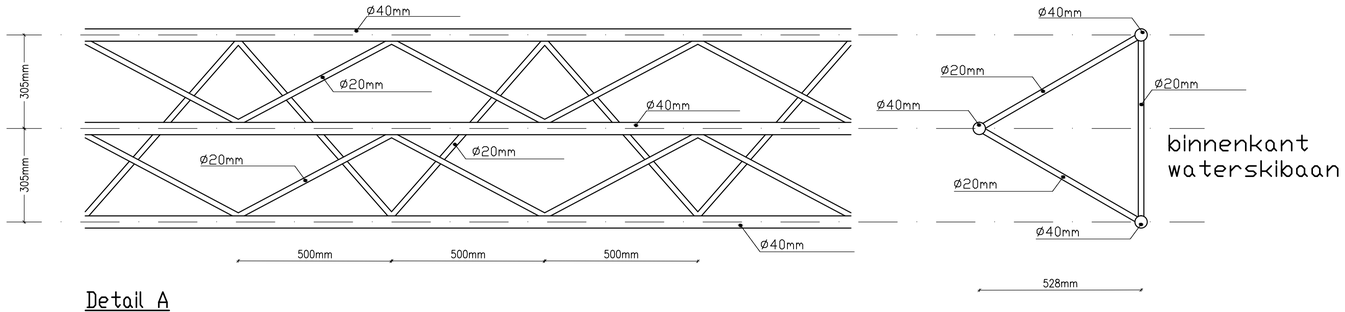

Detail A
schaal 1 : 10

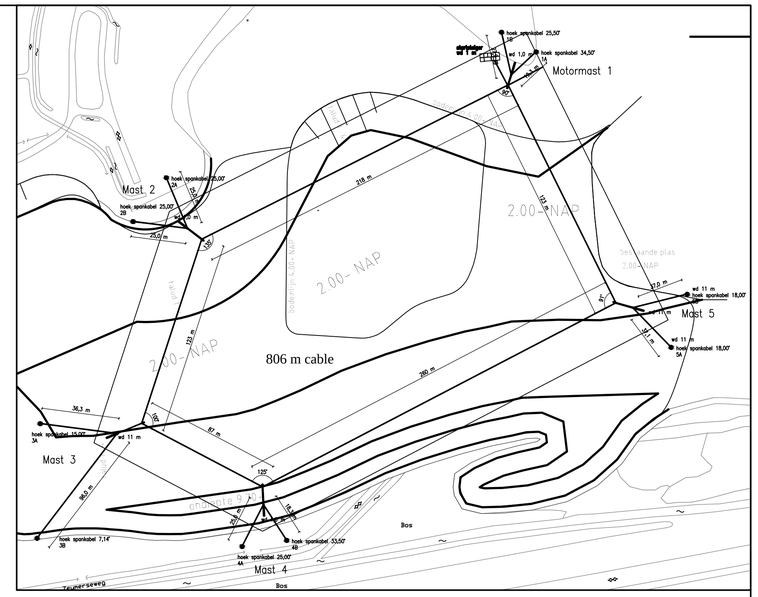

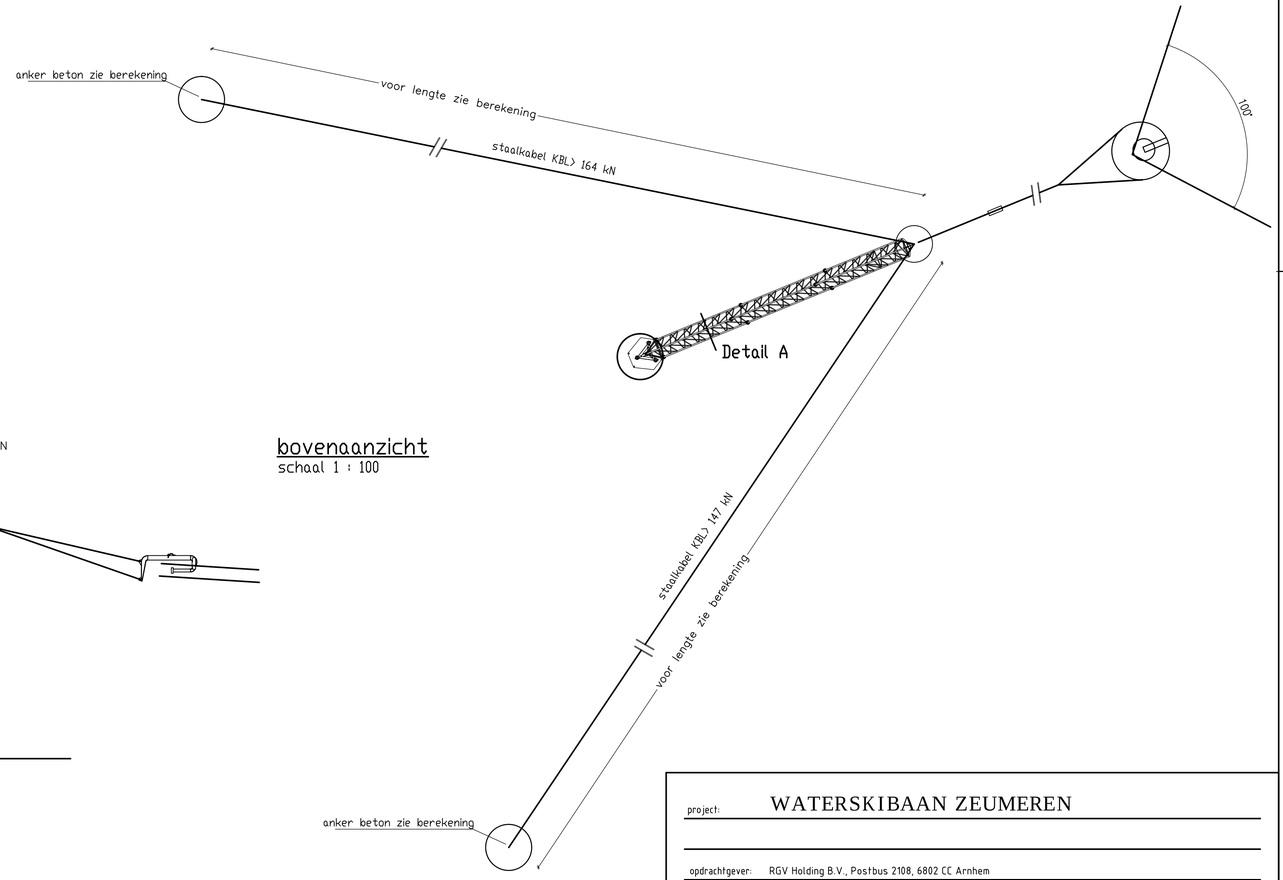

bovenaanzicht
schaal 1 : 100

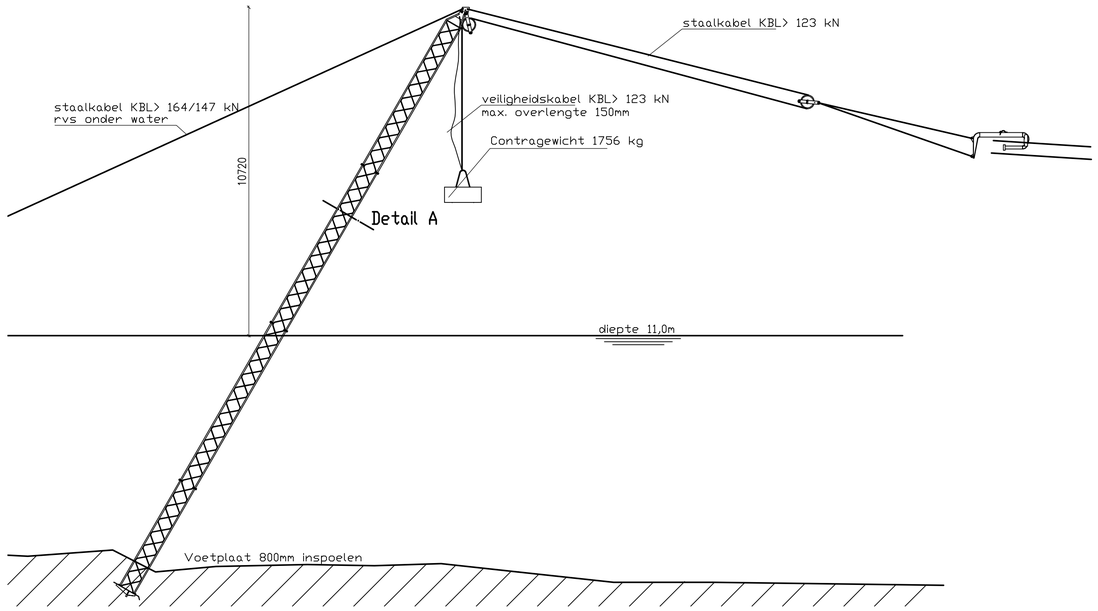

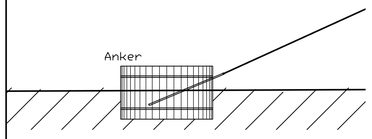

aanzicht
schaal 1 : 100

project: WATERSKIBAAN ZEUMEREN

opdrachtgever: RGV Holding B.V., Postbus 2108, 6802 CC Arnhem

aannemer: Alta Cableski bv Kempervennendreef 4, 5563 VB Westerhoeven

- CONTRAGEWICHTMAST 3 -

R.WILLEMS
advies- en tekenburo bouwkunde

Hermesweg 17, PB 369 4380 AJ Vlissingen
tel: 0118-416763 fax: 0118-415566
e-mail: bktb.willems@wxs.nl; www.tekenburowillems.nl

formaat	getekend	gecontr.	wijz.	datum	omschrijving	stat.	blad
A1	R.Poelman		-	14-09-2012	ter controle	def	12107
schaal							-B04
1:10/100/2000							

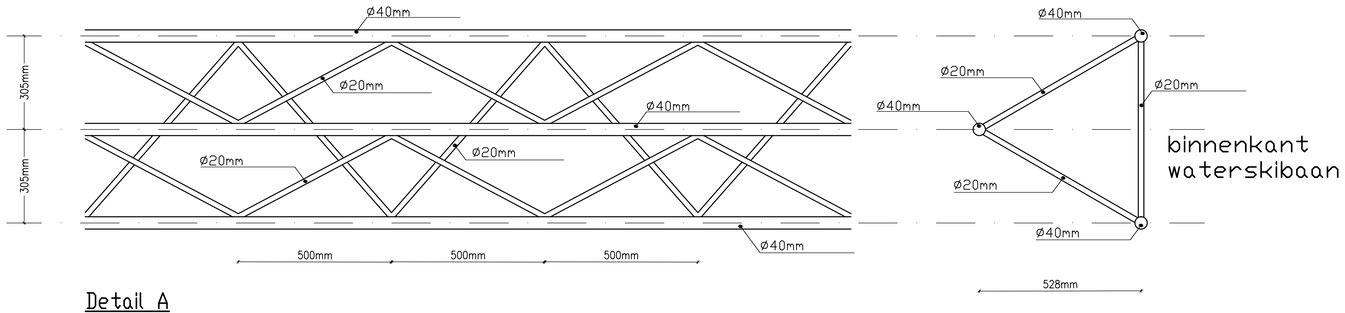

Detail A
schaal 1 : 10

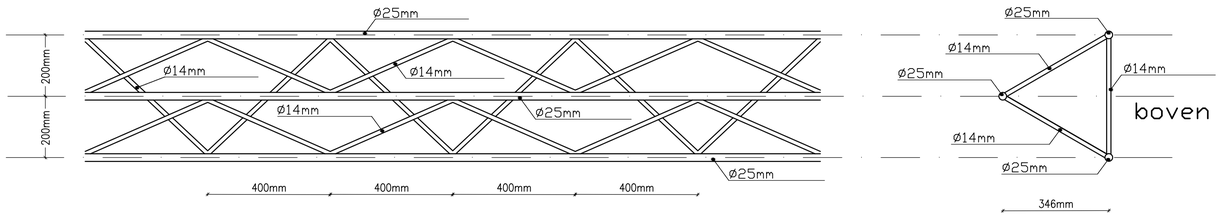

Detail B
schaal 1 : 10

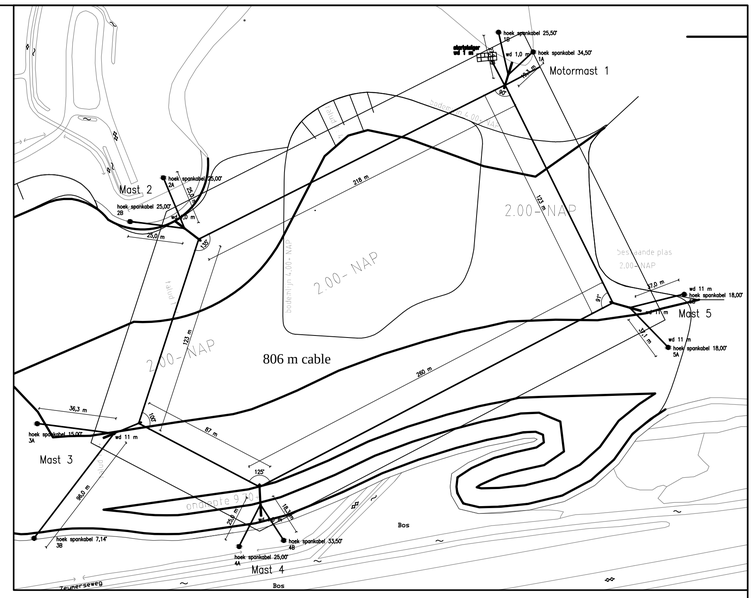

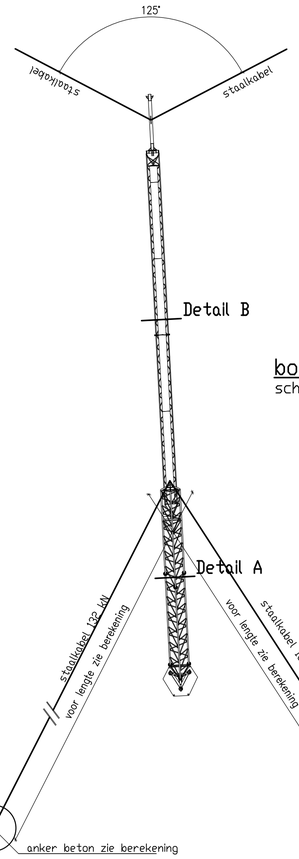

bovenaanzicht
schaal 1 : 100

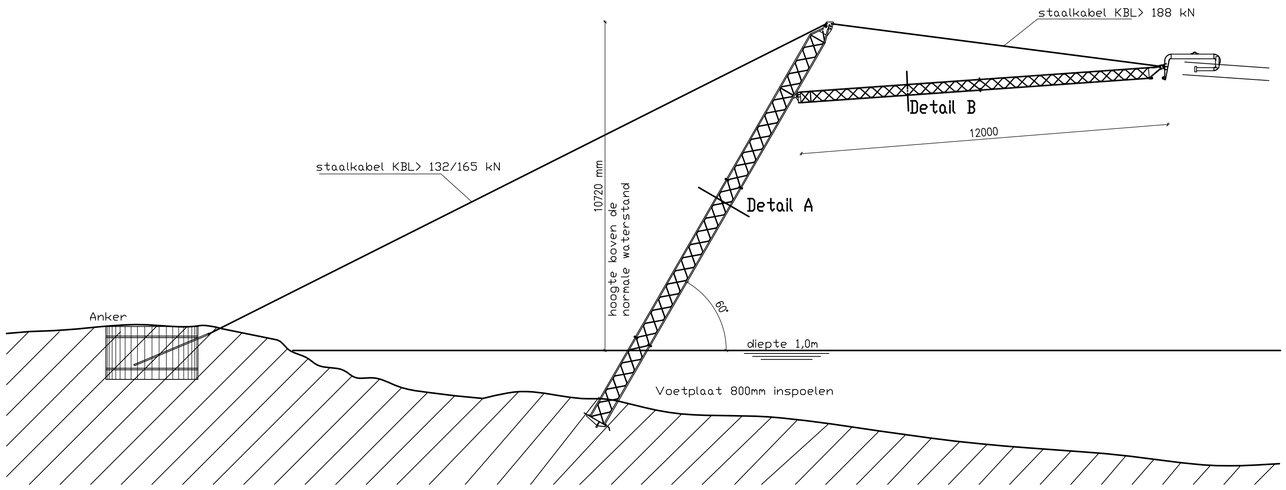

aanzicht
schaal 1 : 100

project:	WATERSKIBAAN ZEUMEREN
opdrachtgever:	RGV Holding B.V., Postbus 2108, 6802 CC Arnhem
aannemer:	Alta Cableski bv Kempervennendreef 4, 5563 VB Westerhoeven

- MAST 4 -

R.WILLEMS
advies- en tekenburo bouwkunde
Hermesweg 17, PB 369 4380 AJ Vlissingen
tel: 0118-416763 fax: 0118-415566
e-mail: bktb.willems@wxs.nl; www.tekenburowillems.nl

formaat	getekend	gecontr.	wijz.	datum	omschrijving	stat.	blad
A1	R.Poelman		-	14-09-2012	ter controle	def	12107
schaal							-B05
1:10/100/2000							

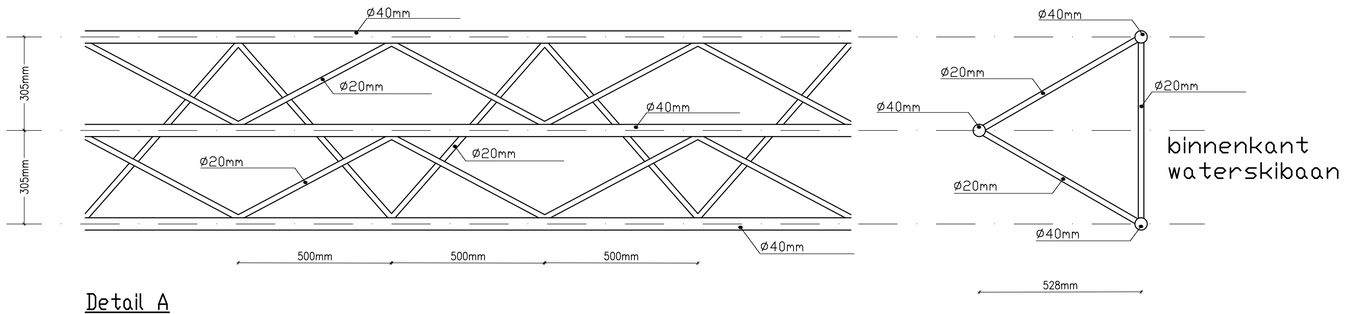

Detail A

schaal 1 : 10

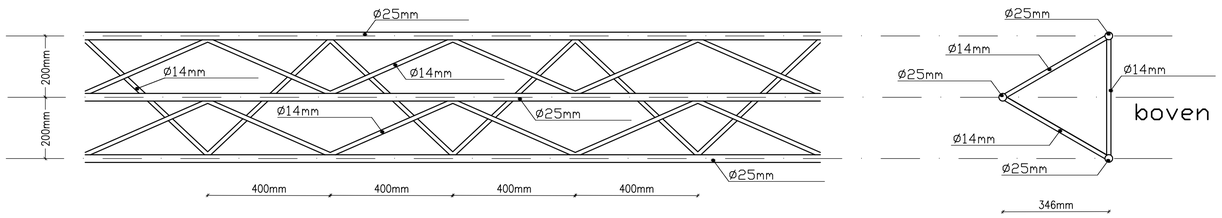

Detail B

schaal 1 : 10

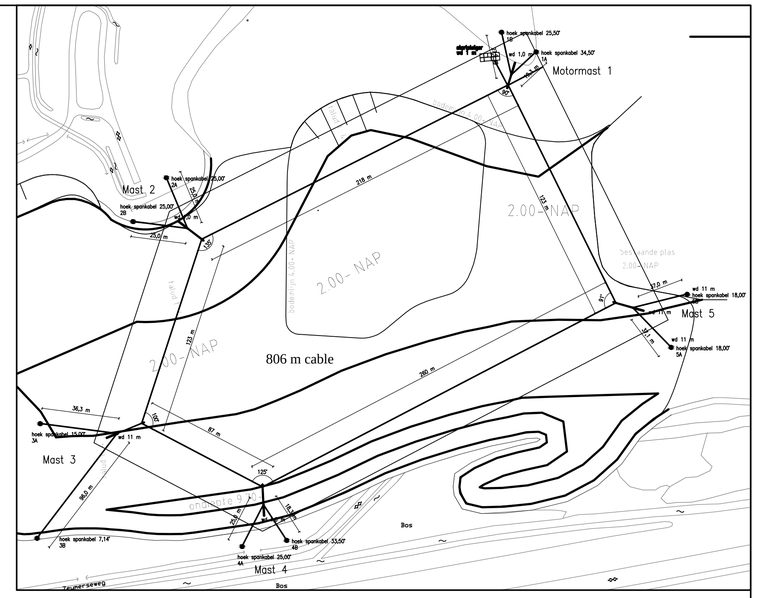

bovenaanzicht

schaal 1 : 100

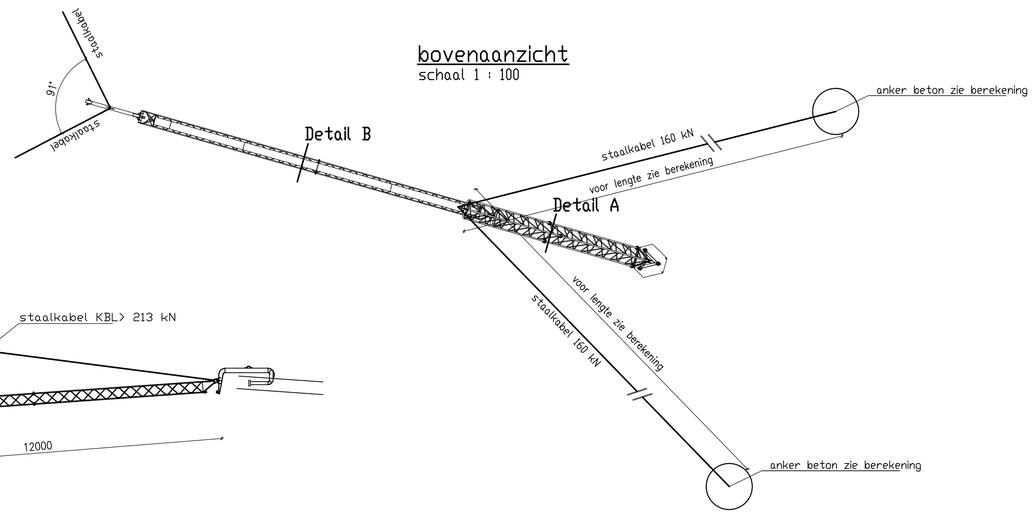

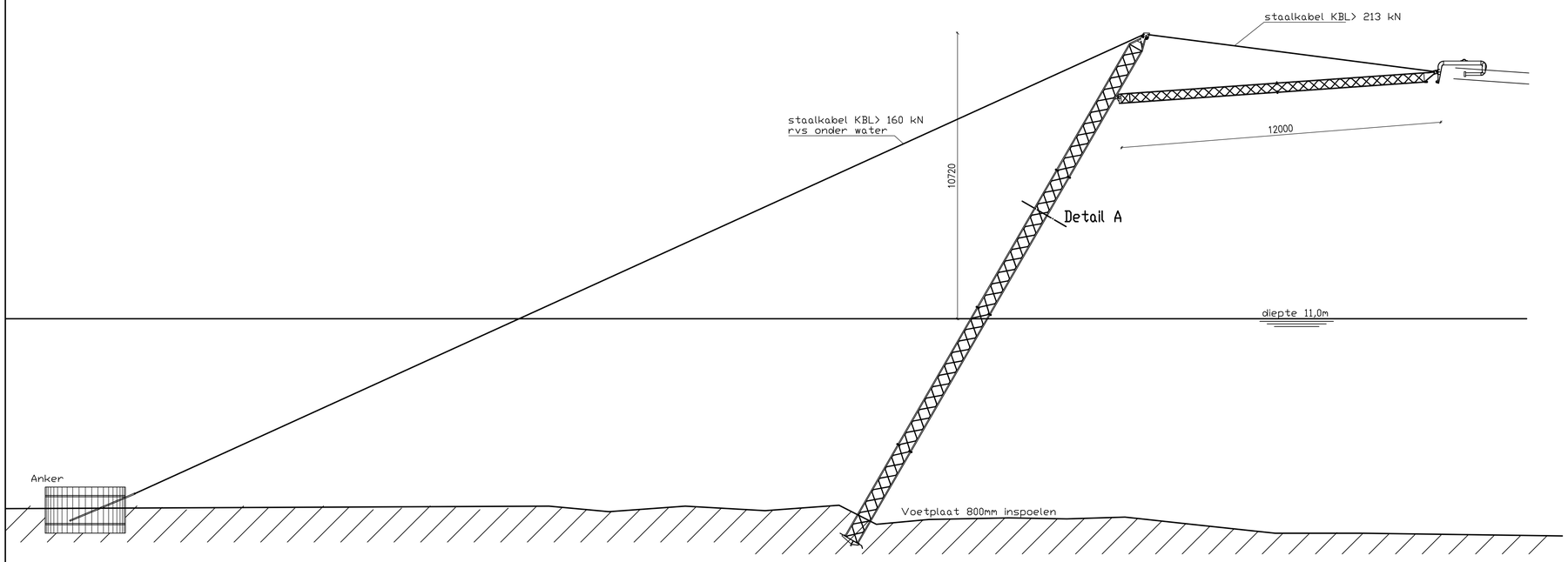

project:	WATERSKIBAAN ZEUMEREN
opdrachtgever:	RGV Holding B.V., Postbus 2108, 6802 CC Arnhem
aannemer:	Alta Cableski bv Kempervennendreef 4, 5563 VB Westerhoeven

- MAST 5 -

R.WILLEMS
advies- en tekenburo bouwkunde

Hermesweg 17, PB 369 4380 AJ Vlissingen
tel: 0118-416763 fax: 0118-415566
e-mail: bktb.willems@wxs.nl; www.tekenburowillems.nl

formaat	getekend	gecontr.	wijz.	datum	omschrijving	stat.	blad
A1	R.Poelman		-	14-09-2012	ter controle	def	12107 -B06
schaal							
1:10/100/2000							