Achtung : Platte nach dem Ausschalen drehen und flach fahren !

Rückansicht

E002 genau und eben einbauen !

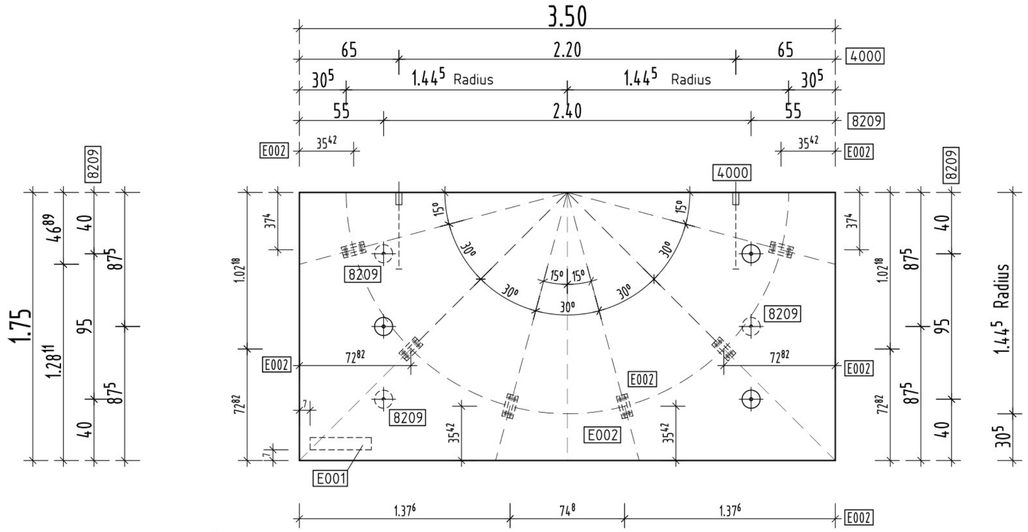

Ansicht A

Ansicht rechts

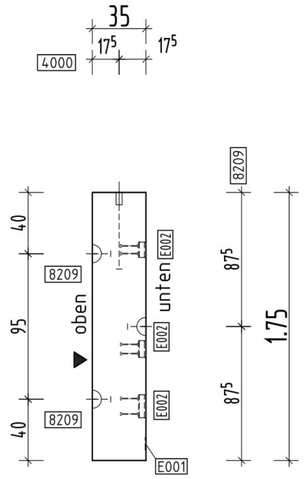

Platten wölbungsfrei lagern !

F= 6,13 m²

Bestellung : 178372

Statik : neue Statik vom 13.01.2022
21580_Kotraco_Polytech_NL

Ansicht A

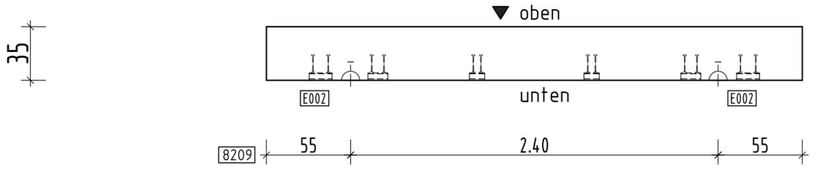

Achtung Matritze E001 :

Matritze "Eichholz" auf Schalungsboden einlegen !

Pos 0001-0 6 mal herstellen

Gewicht= 5360kg

Bewehrung

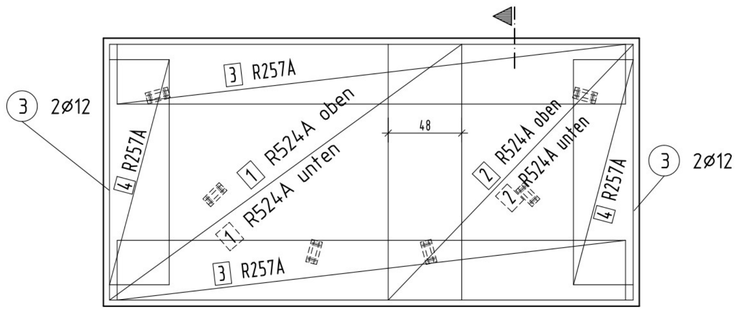

3 4Ø12, L= 1.65 m

1 18Ø12, L= 3.42 m

2 2x2=4Ø12, L= 1.25 m
Zulage 4000
kreuzweise

E002 genau und eben einbauen !

Bewehrung evtl. verschieben !

Schnitt

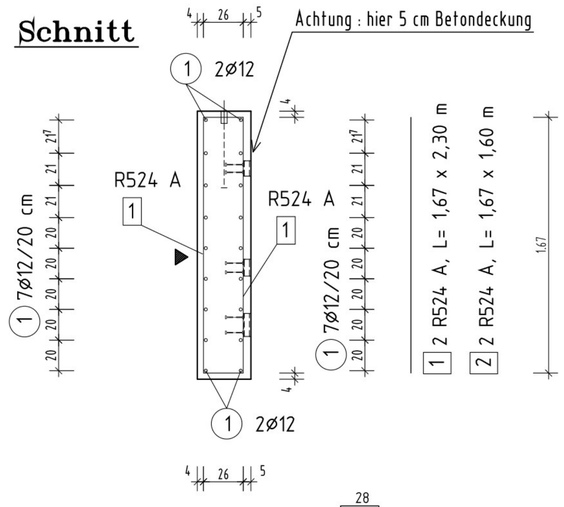

3 2 R257A, L= 1,00 x 3,40 m

4 2 R257A, L= 1,00 x 1,55 m

5 1 R188A, L= 1,00 x 2,30 m
als Abstandhalter

Pos.	Stck	Bezeichnung
4000	2	RippenfußAnker M30; 4.0 to
8209	6	Kugelkopfanker, Laststufe 6.7 to
90931	1	[90931] Beton:C45/55 Normalbeton; A_{NF}=6.13m²; G=5360kg
E001	1	[5000] Matritze"Eichholz";0
E002	6	[5004] HTA-CE-72/48 L=150mm verzinkt;0

Oberfläche:		Kantenausbildung:
VORDERSEITE :	Sichtbeton glatt	1 cm
RÜCKSEITE :	abreiben + glätten (nicht sichtbar)	

stat. Pos.: 21580	Betonstahl:	BSt 500 S(A,B)	BSt 500 M(A)	c_v= s.Schnitt Δc=5mm
Expos.-Kl.: XC4	Spannstahl:	St 1570/1770	Mindestausschalfestigkeit $f_{cm,cube}$	≥ 19 N/mm²

Datum:	Index:	Art der Änderung:	gez.:	gep.:

Datum:	28.01.22
Index:	
Prüf.-Ing.:	
Fa. Eichholz :	email
Architekt:	
A.V.:	
Werk Gr.Amsl.:	

AUFTRAGGEBER: Eichholz Silo-u.Anlagenbau GmbH
Kolpingstrasse 1 , [redacted] Schapen

KOMM.NR.: 83683

BAUVORHABEN: Betonplatten Pos. 0001.0
[redacted] Schapen , Bestellung 178372

BEARB./GEPR.: [redacted]

ZEICHNUNG: Werkplan: Betonplatten
0001-0

DATUM : 28.01.2022

REKERS BETONWERK GmbH & Co. KG
eMail: info@rekers-beton.de
Internet: www.rekers-beton.de

Werk Spelle
Portlandstraße 15
[redacted] Spelle
Tel. (05977) 71-0

Werk Gelsenkirchen
Im Busche 62
[redacted] Gelsenkirchen
Tel. (0209) 17999-0

Werk Groß Ammensleben
Langer Schlag 1
[redacted] Groß Ammensleben
Tel. (039202) 86-0

INDEX:

BLATT NR.: 0001-0

letzte Stabstahl-Pos.: 3
letzte Matten - Pos.: 5
freie Stabstahl-Pos.:

Designed with STRAKON - www.DICAD.de
83683 0001-0 84.1x59.4
0001-0 28.01.2022 9:47 Pl18